Warnhinweise, bitte beachten !

Der ODR-800 darf ausschließlich mit einer Eingangsspannung von 230 V~ betrieben werden !!
Er darf NICHT unter Wasser eingetaucht werden !
Der ODR-800 darf nur dann gereinigt werden, wenn er vom Stromnetz getrennt ist !
KEINESFALLS in Betrieb nehmen, wenn Beschädigungen an Gehäuse oder Steckerverbindungen zu erkennen sind !

Allgemeine Sicherheitshinweise

Elektrogeräte sind kein Kinderspielzeug! Deshalb das Gerät außerhalb der Reichweite von Kindern benutzen und aufbewahren. Kinder erkennen nicht die Gefahr, die beim Umgang mit elektrischen Geräten entstehen kann. Wenn der ODR-800 beschädigt ist, darf er nicht mehr benutzt und sollte entsorgt werden !

Garantie

Die Garantiezeit für den ODR-800 beträgt 2 Jahre ab Kaufdatum (Nachweis durch Kaufbeleg) und gilt nur für den Erstkäufer. Sie umfaßt ausschließlich Material- und Verarbeitungsfehler, die bei bestimmungsgemäßer Verwendung auftreten.
Schäden, die durch Nichtbeachtung dieser Bedienungsanleitung, Transporte, Überbeanspruchung, Fahrlässigkeit oder unsachgemäße Behandlung entstehen, sind von Garantie und Gewährleistung ausgeschlossen. Für Folgeschäden, die durch den Gebrauch dieses Gerätes entstehen, wird keine Haftung übernommen.

EG - Konformitätserklärung

Dieses Gerät entspricht den dafür zutreffenden Normen der EU-Richtlinien 2014/30/EU (elektromagnetische Verträglichkeit), 2014/35/EU (Niederspannungsrichtlinie) sowie 2011/65/ EU & 2015/863/EU (RoHS). Eine Kopie der Konformitätserklärung kann über die unten angegebenen Kontaktdaten angefordert werden.

Importeur & Hersteller i.S. § 3 Abs. 11 ElektroG
Fischfarm Otto Schierhölter
Kattenvenner Str. 28
49219 Glandorf
Tel. (05426) 5006

WEEE-Reg.-Nr. DE21878224

Bitte wenden Sie sich bei Fragen bzw. Problemen an den Händler, bei dem Sie dieses Produkt gekauft haben.

Das Symbol der durchgestrichenen Mülltonne bedeutet, daß dieses Produkt nicht wie normaler Hausmüll behandelt und über die Restmülltonne entsorgt werden darf. Stattdessen soll dieses Produkt zu geeigneten Entsorgungspunkten (Sammelstellen) für Elektro- und Elektronikgeräte gebracht werden. Elektro- und Elektronikschrott wird komplett dem Recycling zugeführt und kann in neuen Produkten wiederverwendet werden. Durch korrekte Entsorgung helfen Sie mit, die Müllberge zu verkleinern und die Ressourcen der Natur zu schonen.

OSAGA

Leistungsregler

ODR-800

für 230 V~ Asynchronmotoren

IP44

spritzwassergeschützt

Bedienungsanleitung

Bitte lesen Sie die Anleitung vor Inbetriebnahme des Gerätes sorgfältig durch. Sie finden eine Reihe nützlicher Hinweise. Bewahren Sie die Bedienungsanleitung auf und geben Sie diese bei Weitergabe des Gerätes mit.

Funktionsweise
Mit dem ODR-800 können viele Wechselstrommotoren stufenlos in Drehzahl und damit Stromverbrauch angesteuert werden.
Technisch korrekt ausgedrückt: ohmsche oder induktive 230 V~ Lasten, die mit einer Phasenanschnittsteuerung regelbar sind, können stufenlos in der Leistung geregelt werden.
Der ODR-800 regelt die Spannung am Stromausgang im Bereich von 100 V~ bis 230 V~ bei gleichbleibender Frequenz (50/60 Hz).

Für welche Art Motoren ist der ODR-800 geeignet ?
Asynchron-Motoren, die auf Wechselstrom laufen. Die meisten Teichpumpen werden z.B. von Asynchron-Spaltpolmotoren angetrieben.

Für welche Bauart von Motoren darf der ODR-800 * KEINESFALLS *** verwendet werden ?**

- Motoren oder Geräte, die über eine eingebaute elektronische Steuerung verfügen, z.B. OSAGA Pumpen "Grüne Minna"
- Geräte mit Synchron-Motoren, z.B. Belüfterpumpen / -kompressoren
- Motoren mit Anlaufkondensator
- Geräte mit Schalt- bzw. Steckernetzteilen
- generell alle Motoren, die nicht mit einer Phasenanschnittsteuerung geregelt werden können

Falsche Nutzung kann die Zerstörung von Elektronik, Motoren oder des Leistungsreglers selbst zur Folge haben !!

Wie wirkt sich die Regelung beispielsweise aus ?

- Anpassung der Fördermenge von Pumpen
- Anpassung der Höhe von Wasserfontänen
- Verminderung des Stromverbrauchs

Für welche Lasten (Motorstärken) ist der ODR-800 geeignet ?
Es können Motoren bis max. 800 Watt angeschlossen werden.

Wo kann der ODR-800 eingesetzt werden ?
Der ODR-800 hat die elektrische Schutzklasse IP44 (spritzwasser-geschützt) und ist damit für den Einsatz im Außenbereich (im Freien) geeignet. Er darf nur nicht einem direkten Wasserstrahl ausgesetzt oder unter Wasser getaucht werden.

Bestimmungsgemäße Verwendung
Der ODR-800 ist ausschließlich für den Gebrauch im privaten Bereich und nicht zum gewerblichen Einsatz bestimmt. Er dient ausschließlich der Regelung von haushaltsüblichen Geräten bzw. Elektromotoren.

Inbetriebnahme
Drehen Sie den Drehknopf ganz nach links auf "OFF", um den ODR-800 auszuschalten.
Öffnen Sie den blauen Deckel und verbinden Sie den Stecker des zu regelnden Gerätes / Motors mit der darunter befindlichen Steckdose
.

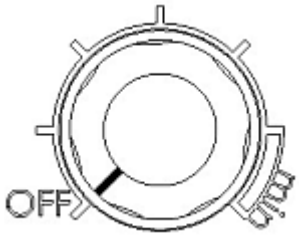

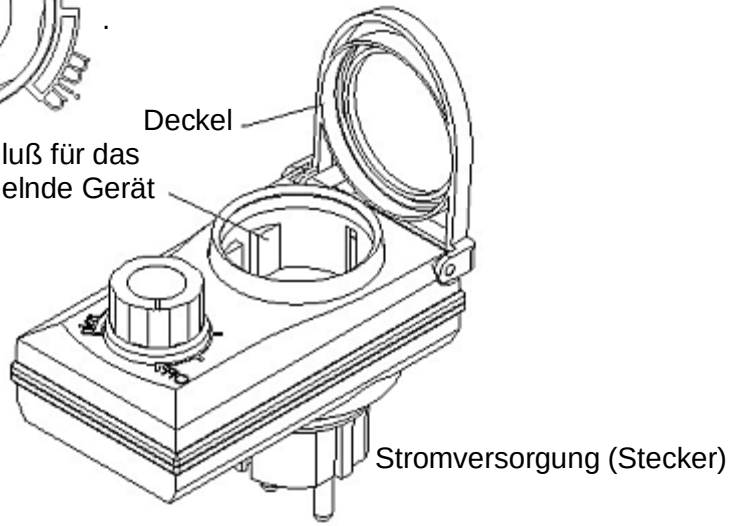

Verbinden Sie den ODR-800 mit der Stromversorgung (Stecker in die Steckdose). Drehen Sie den Drehknopf etwas nach rechts, bis der Motor anläuft.

Regelung

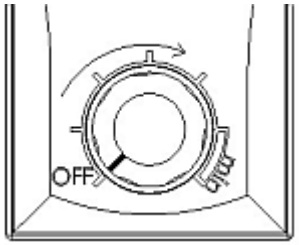

Die Regelung bzw. Ansteuerung des angeschlossenen Motors erfolgt stufenlos.
Je weiter der Drehknopf nach rechts gedreht wird, um so geringer ist die abgegebene Spannung. In der Stellung ganz rechts ("min") werden nur noch 100 V~ abgegeben.
Der angeschlossene Motor ist dann auf das Minimum heruntergeregelt.

Elektrische Absicherung
Der Stromkreis (die Steckdose), an die der ODR-800 angeschlossen wird, muß mit einem Fehlerstrom-Schutzschalter (FI-Schalter) von höchstens 30 mA Nennfehlerstrom abgesichert werden.